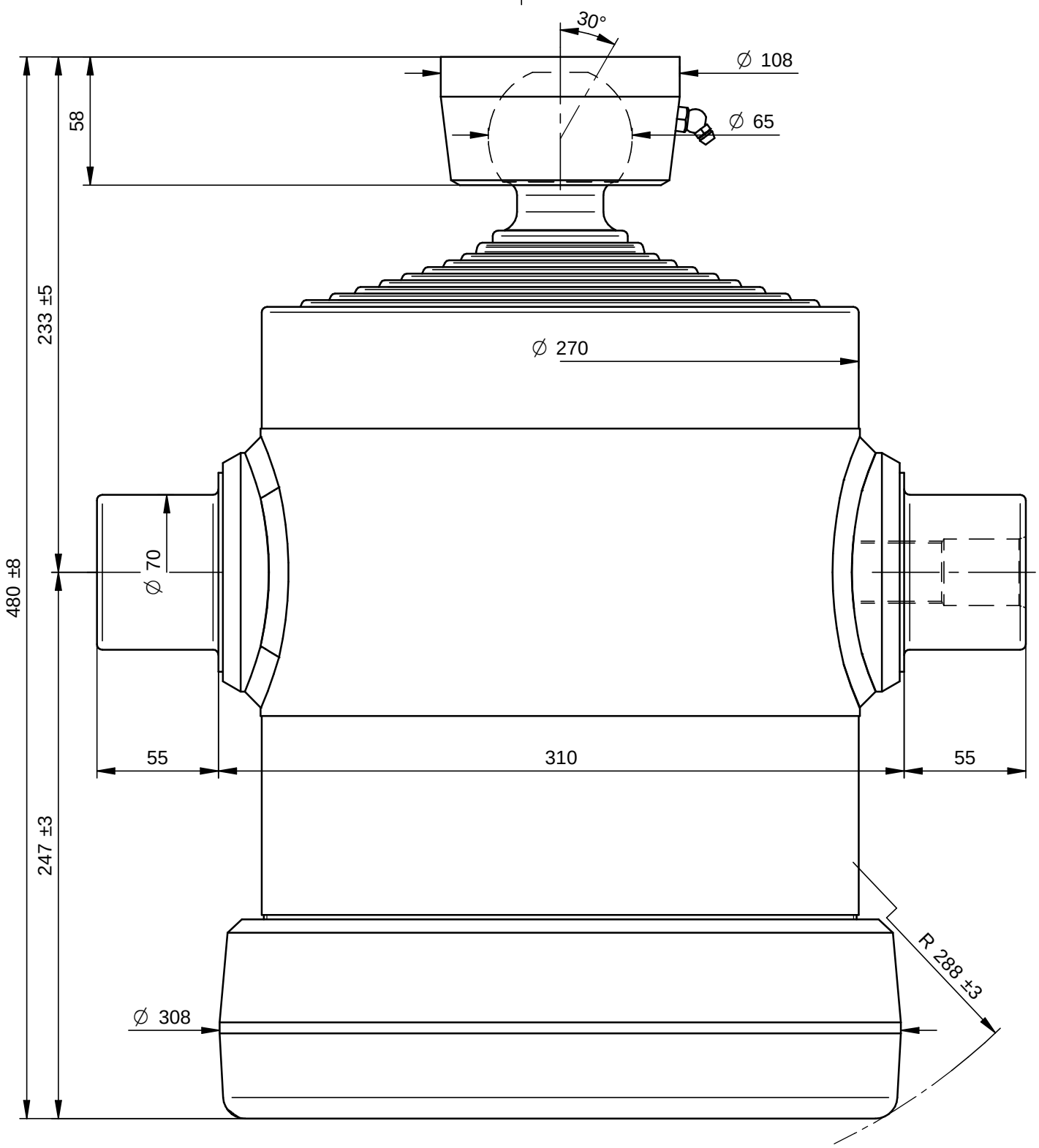

PORTATA MASSIMA A 180 Bars 20 Ton.

DI NATALE
BERTELLI SPA

Questo disegno è proprietà della Di Natale - Bertelli S.p.A., ogni riproduzione e/o cessione, è vietata a norma di legge

Descrizione / Description: Cil. Telescopico 10x2480x270 Sfera Ø65			DISEGNO 12957 — Rev -
Corsa/Stroke mm: 2480	Press. Max. Bars: 200		CODICE 1031S
Lunghezza/lenght mm: 335	Olio/Oil Lt.: 45	161,6 kg	DATA 03/03/09 — DATA 03/03/09
Trattamento/Treatment : tenifer		SCALA 1:3	DISEGNATO : Massimo — APPROVATO : Di Natale
Diametro sfilate: 61-76-91-107-126-145-165-187-210-236			
File: S:\Complessivi\12957.dft			

Modifiche
-
-
-
-
-
-